■問題　図の断面のX1軸、X2軸に対する断面二次モーメント(I)の値を求めよ。

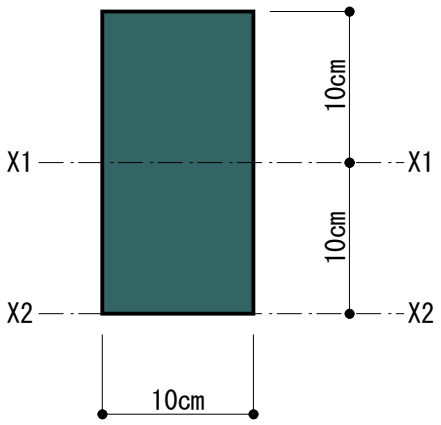

・断面二次モーメント(I)を求める問題です。

■解説

▼X1軸

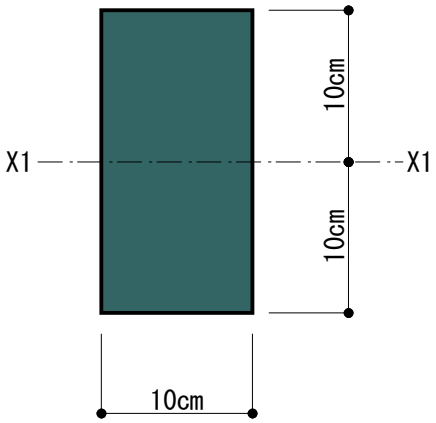

Ix1 = b*h^3/12
　= 10*20^3/12
　= 6666.67cm^4

答え　I = 6666.67 cm^4

▼X2軸

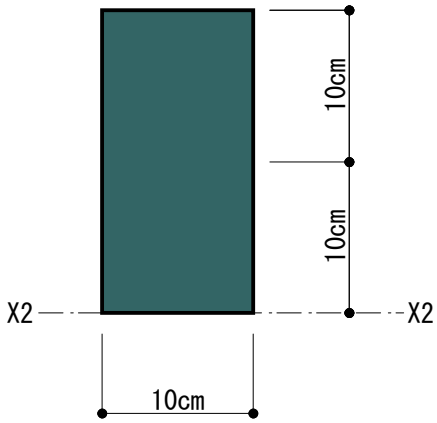

Ix2 = I + A*Yo^2 = b*h^3/12 + A*Yo^2
　= 10*20^3/12 + 10*20*10^2
　= 26666.67cm^4

答え　I = 26666.67 cm^4