■問題　部材Aに生じる応力を求めよ。ただし部材はすべてピン接合とする。

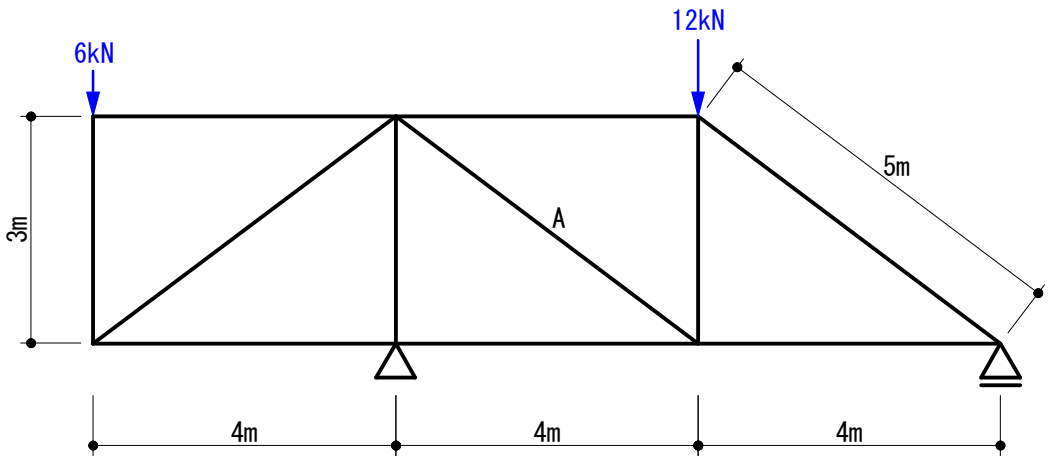


・トラス

■切断法で解きます。

支点の反力を求めます。

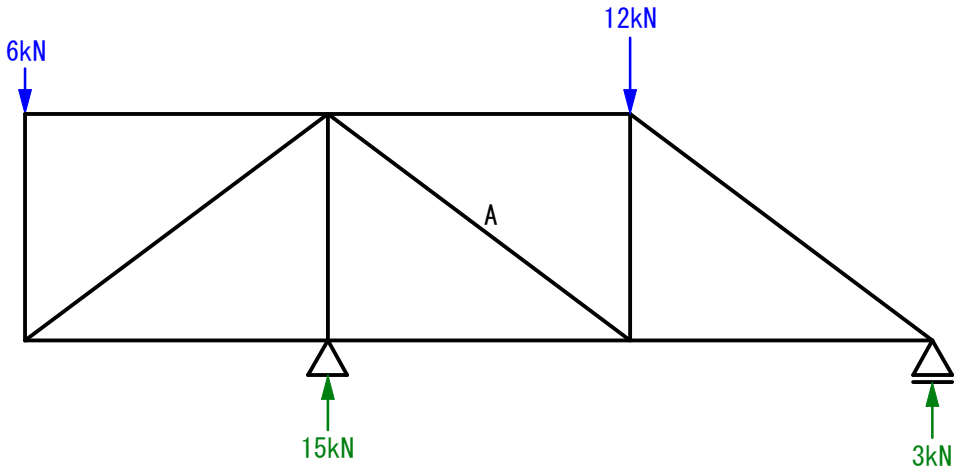


▼A部材の位置で切断します。

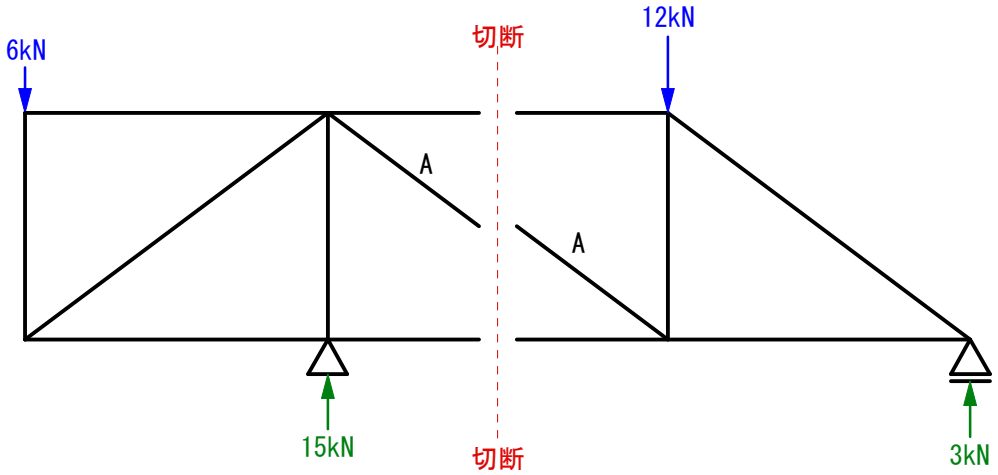

▼切断した左側で解く場合。

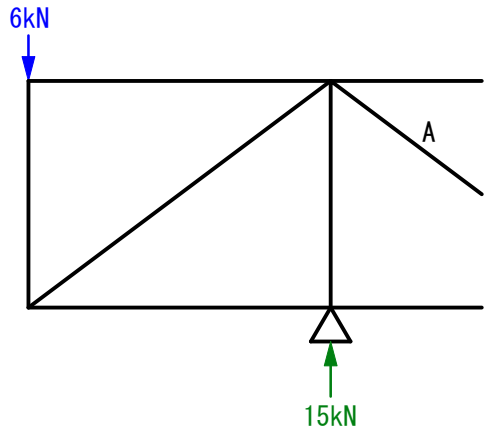


▼トラス部分を剛体とイメージします。

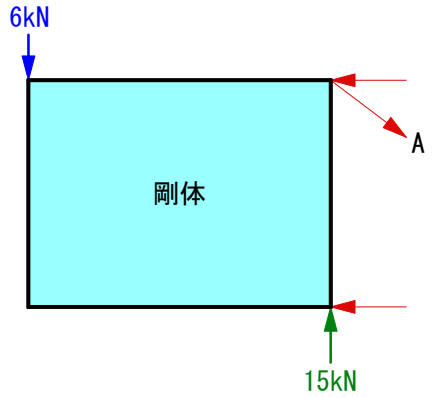


▼ΣY=0より

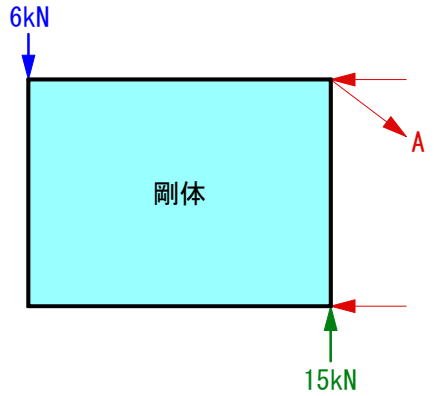


－ 6kN ＋ 15kN ＝ (5m/3m)＊A
A ＝ 15kN

答え　15kN(引張)

▼切断した右側で解く場合。

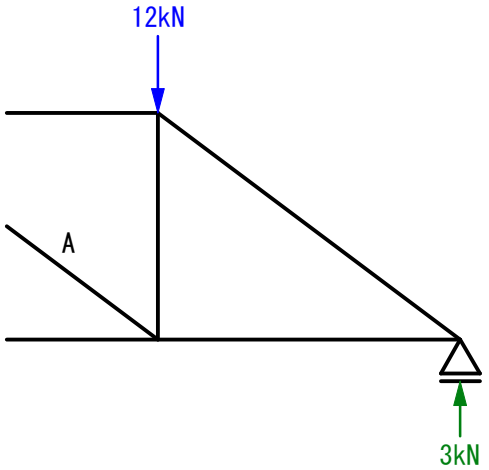


▼トラス部分を剛体とイメージします。

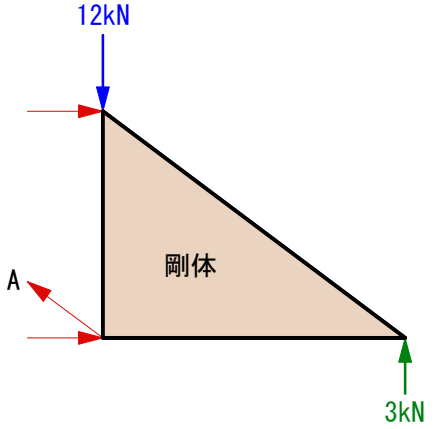


▼ΣY=0より

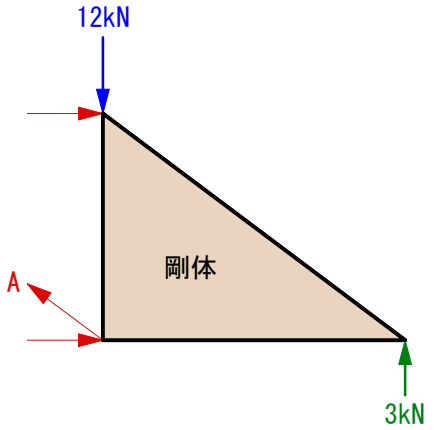


－ 12kN ＋ 3kN ＝ (5m/3m)＊A
A ＝ 15kN

答え　15kN(引張)
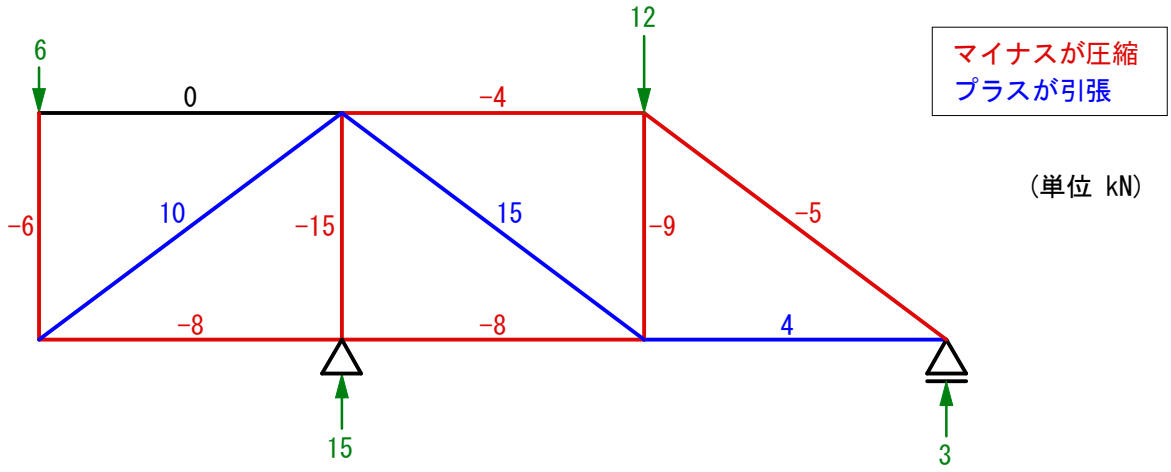
■N図（参考図）