■問題　図の断面のX軸、Y軸に対する断面二次モーメント(I)の値を求めよ。

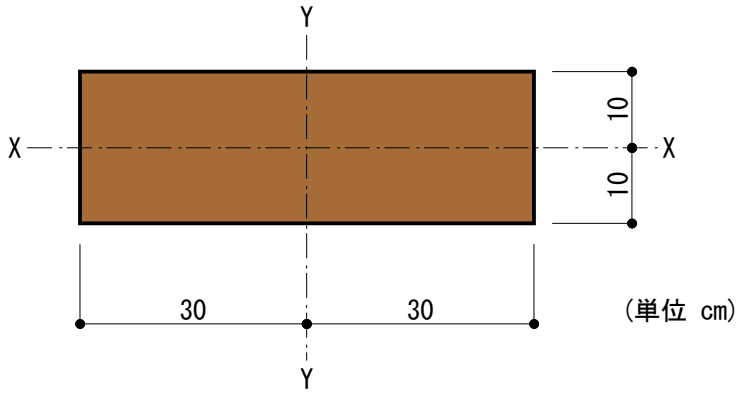

・断面二次モーメント(I)を求める問題です。

■解説

▼X方向の断面二次モーメント(Ix)を求めます。

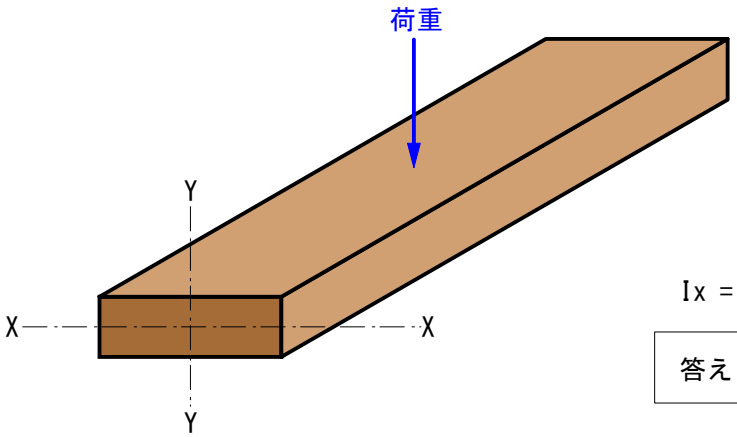

Ix = b*h^3/12 = 60*20^3/12 = 40000cm^4

答え　断面二次モーメント(Ix) = 40000cm^4

▼Y方向の断面二次モーメント(Iy)を求めます。

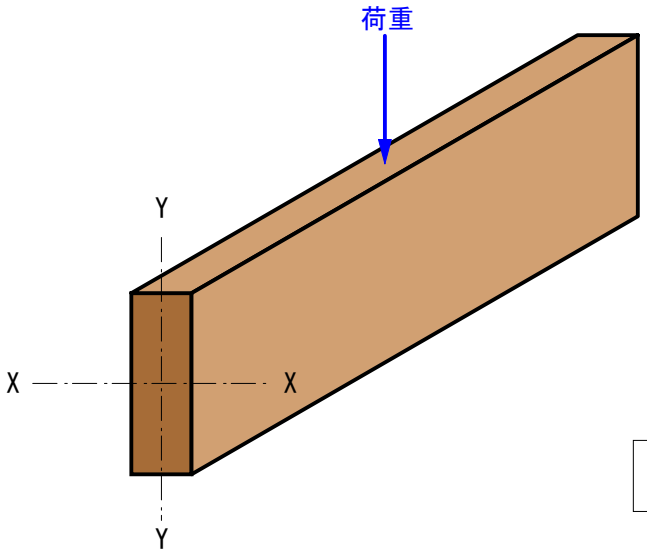

●Y方向に力が作用した場合の方が変形し難いので
断面二次モーメントの値は大きくなります。

Iy = b*h^3/12 = 20*60^3/12 = 360000cm^4

答え　断面二次モーメント(Iy) = 360000cm^4