■問題　図のように荷重を受ける単純梁の曲げモーメント図を求めよ。

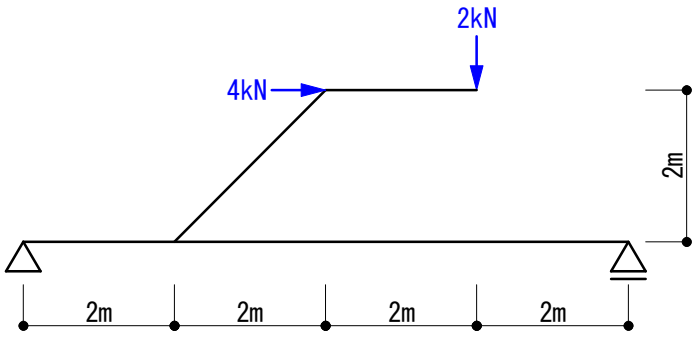

・単純梁の応力算定

■解説

▼荷重ごと別々に解きます。

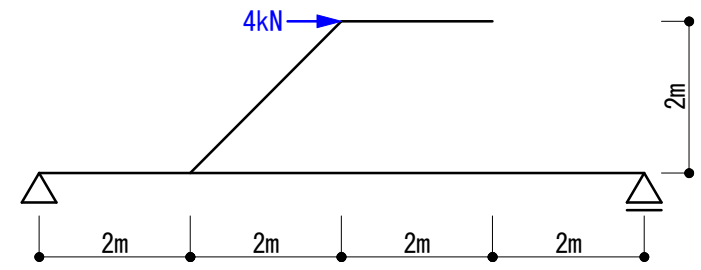

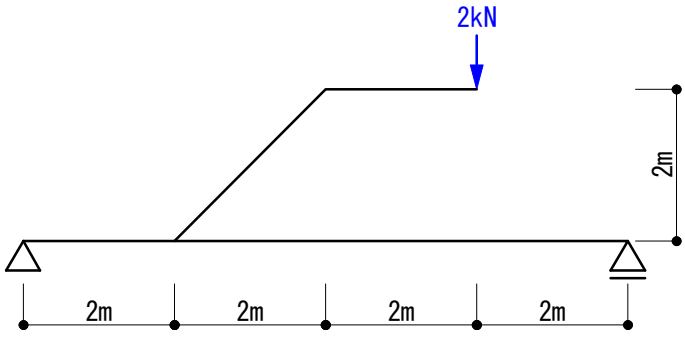

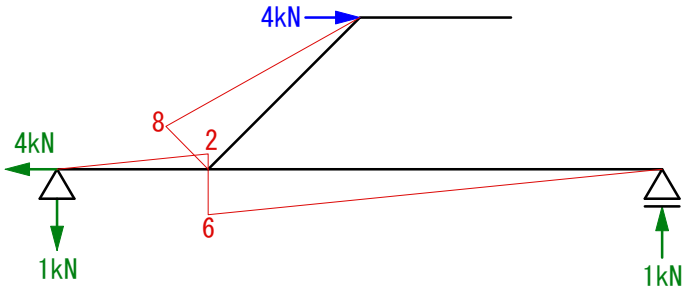

（単位 kN.m）

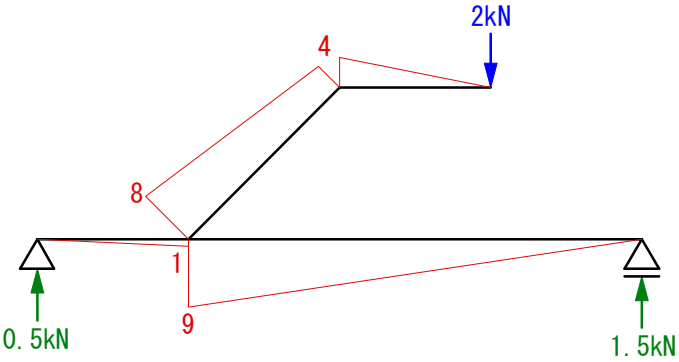

（単位 kN.m）

▼上の2つの応力図を和します。

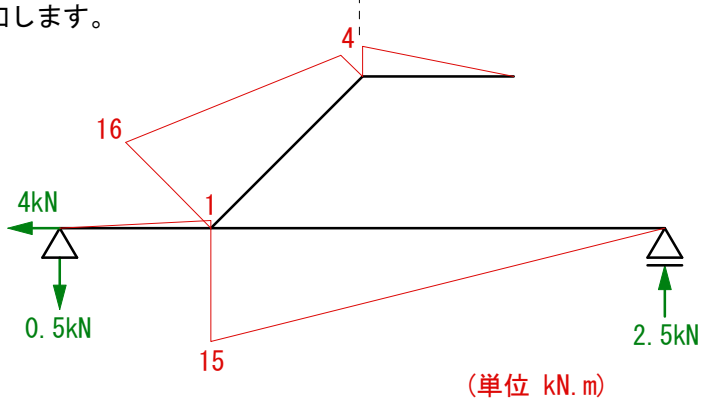

（単位 kN.m）